TECHNICARTON®

PROFITEZ DE VOS PROCHAINES RÉNOVATIONS POUR “UPGRADER” VOS COMBINÉS

Technicarton fournit les **PIÈCES DE RECHANGE** pour vos **RÉNOVATIONS** !

Saviez-vous que le remplacement des pièces usées participe à la **RÉDUCTION DE VOS COÛTS** et à une **CONSOMMATION PLUS DURABLE** ?

AVANT RÉNOVATION

- Optimisation de la consommation des pièces d’usure
- Augmentation de la productivité
- Diminution des arrêts machine et des interventions de maintenance
- Réduction de la quantité de caisses défectueuses

APRÈS RÉNOVATION

Économie | Durabilité | Écologie | Productivité

Optimisez vos machines et installez nos **AMÉLIORATIONS TECHNIQUES** qui **facilitent considérablement le travail des opérateurs et techniciens de maintenance** et **améliorent la qualité de vos caisses !**

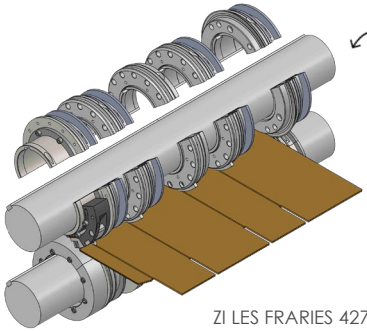

- ***Remplacement d’appareils en 1 seule partie par des appareils en 2 parties***
- ***Coupe-patte automatique SLS®***
- ***Lames spéciales (dentures et becs)***
- ***Anti point d’attache de patte LCP®***
- ***Refouleur polyvalent TCP®***

ZI LES FRARIES 42740 ST PAUL EN JAREZ FRANCE
+33 (0)4 77 22 09 63 | contact@technicarton.com | www.technicarton.com